MODULA

ECODESIGN2022

BOIS

WOOD STOVE

ARIA PRIMARIA REGOLABILE PER LA COMBUSTIONE
Adjustable primary air for combustion
Air primaire réglable pour la combustion
Einstellbare Primärluft (Zuluft)
Aire primario regulable para la combustión
Ar primário regulável para combustão

ARIA SECONDARIA REGOLABILE PULIZIA VETRO
Adjustable secondary air for glass cleaning
Air secondaire réglable pour le nettoyage de la vitre
Einstellbare Sekundärluft (Glasreinigung)
Aire secundario regulable para la limpieza del cristal
Ar secundário regulável para limpeza de vidro

ARIA TERZIARIA PER RIDURRE LE EMISSIONI
Tertiary air to reduce emissions
Air tertiaire pour réduire les émissions
Tertiärluft zur Reduzierung der Emissionen
Aire terciario para reducir las emisiones
Ar terciário para reduzir as emissões

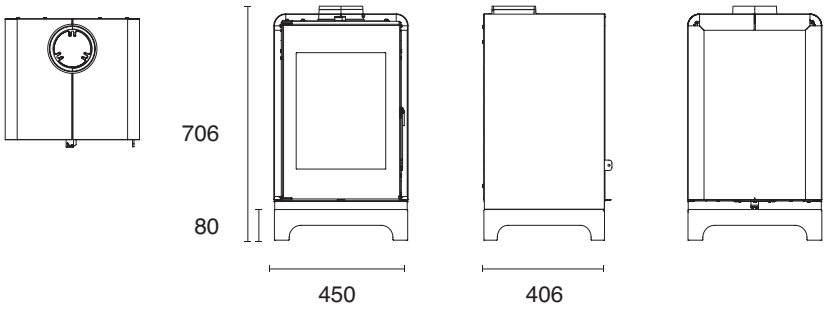



Uscita fumi superiore Ø 150 mm
Upper smoke outlet Ø 150 mm
Sortie de fumée supérieure Ø 150 mm
Oberer Rauchauslass Ø 150 mm
Salida de humos superior Ø 150 mm
Saída de fumaça superior Ø 150 mm

Lama d'aria per pulizia vetro
Air blade for glass cleaning
Lame d'air pour le nettoyage des vitres
Luftmesser zur Reinigung der Scheibe
Cuchilla de aire para la limpieza de cristales
Faca de ar para limpeza de vidros

Camera di combustione in vermiculite
Vermiculite combustion chamber
Chambre de combustion en vermiculite
Vermiculitbrennkammer
Cámara de combustión de vermiculita
Câmara de combustão de vermiculite

MAX - MIN	A+	Modula 215 m³
Potenza globale / Heat input / Puissance thermique totale Thermische Gesamtleistung / Potencia global / Potência global	kW	9,8
Potenza nominale / Nominal heat output / Puissance nominale Thermische Nennleistung / Potencia nominal / Potência nominal	kW	8,5
Consumo orario legna / Wood hourly consumption Consommation horaire de bois / Holzverbrauch pro Stunde Consumo horario de leña / Consumo de lenha por hora	Kg - h	2,3
Efficienza / Efficiency / Rendement / Ausbeute / Eficiencia / Eficiência	%	**86,3**
Diametro uscita fumi / Smoke outlet tube / Sortie diamètre fumée Durchmesser Rauchabzug / Conducto de descarga de humos / Saída de fumos	Ø mm	150
Lunghezza Max legna / Max. timber length / Longueur maximale du bois Max. Holzlänge / Longitud máx. de la madera / Comprimento máximo da madeira	mm	330
Dimensione camera di combustione / Combustion chamber dimensions Dimensions de la chambre de combustion / Abmessungen der Verbrennungskammer Dimensiones de la cámara de combustión / Tamanho da câmara de combustão	mm	330x370x330
Peso / Weight / Poids / Gewicht / Peso	Kg	67
		BLACK

PLUS

Lama d'aria per pulizia vetro
Air blade for glass cleaning
Lame d'air pour le nettoyage des vitres
Luftmesser zur Reinigung der Scheibe
Cuchilla de aire para la limpieza de cristales
Faca de ar para limpeza de vidros

Uscita fumi superiore Ø 150 mm
Upper smoke outlet Ø 150 mm
Sortie de fumée supérieure Ø 150 mm
Oberer Rauchauslass Ø 150 mm
Salida de humos superior Ø 150 mm
Saída de fumaça superior Ø 150 mm

Camera di combustione in vermiculite
Vermiculite combustion chamber
Chambre de combustion en vermiculite
Vermiculitbrennkammer
Cámara de combustión de vermiculita
Câmara de combustão de vermiculite

Ampio cassetto cenere
Large ash drawer
Grand tiroir à cendre
Große Aschenkasten
Gran cajón para la ceniza
Grande gaveta de cinzas